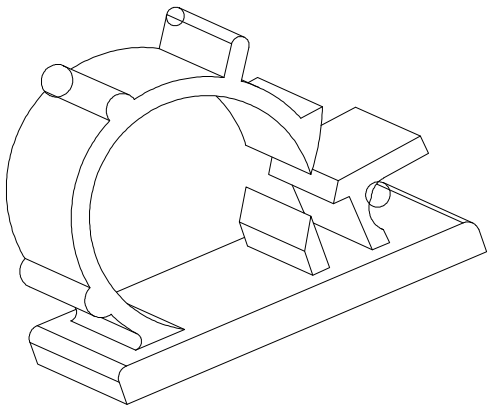

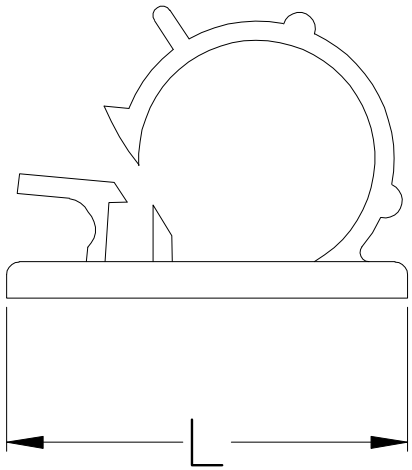
L

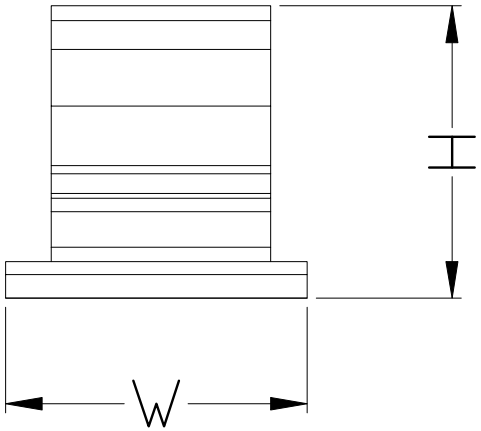
H
W